Schemat technologiczny

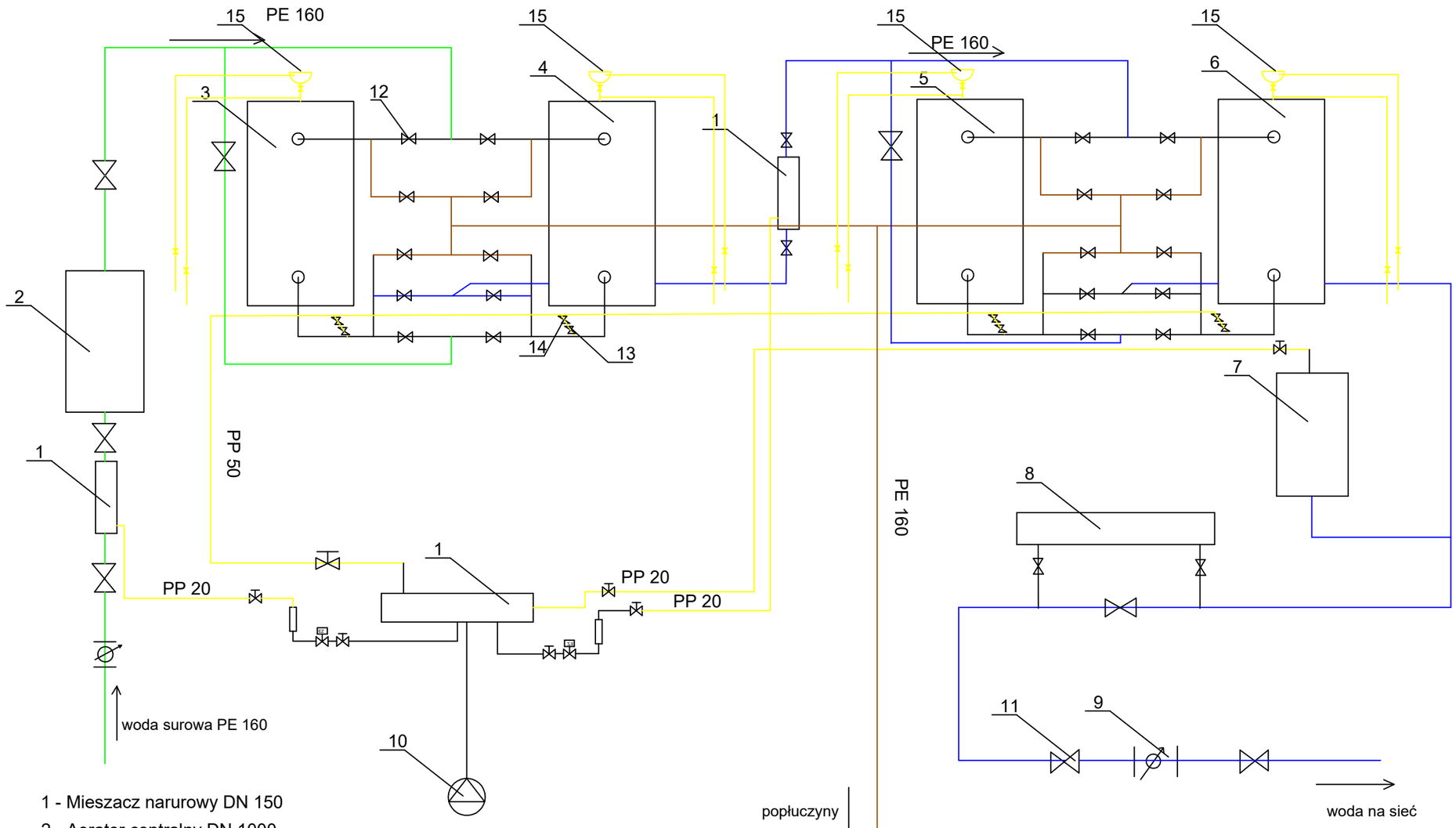

1 - Mieszacz narurowy DN 150
2 - Aerator centralny DN 1000
3- Filtr ciśneiniowy DN 1600 - odżelazianie
4 - Filtr ciśneiniowy DN 1600 - odżelazianie
5 - Filtr ciśnieniowy DN 1600 - odmanganianie
7 - Zbiornik hydroforowy DN 1200
8 - Lampa UV - ist.
9 - wodomierz DN 150
10 - sprężarka
11 - zawór antyskażeniowy DN 150 na sieć
12 - przepustnica DN 150 - t.j. wszystkie
13 - zawór kulowy 2" mosiężny
14 - zawór zwrotny 2" mosiężny
15 - Zawór Makenberg 1"-> 3/4"

powietrze
woda surowa
woda uzdatniona
popłuczyny